GRIDCABLE

Кабельні рішення для енергетики та промисловості



СИЛОВІ КАБЕЛІ НАПРУГОЮ 10 кВ

з паперовою просоченою ізоляцією

ААБл • АСБл • ЦААБл

ЮЖКАБЕЛЬ

Технічні матеріали виробника • Комерційний запит і постачання - GRIDCABLE

Силові кабелі напругою 10 кВ

з паперовою просоченою ізоляцією

ААБл • АСБл • ЦААБл

ААБл 3×...(ож)-10

ГОСТ 18410-73

Силові кабелі з алюмінієвими струмопровідними жилами, паперовою просоченою ізоляцією, в алюмінієвій оболонці, броньовані сталевими стрічками.

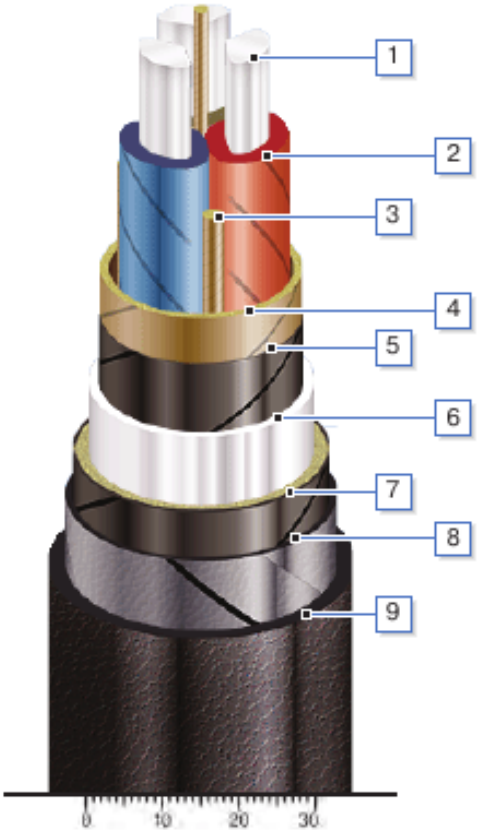

КОНСТРУКЦІЯ:

1. Алюмінієва струмопровідна жила
2. Паперова просочена ізоляція
3. Джгут з кабельного паперу
4. Поясна ізоляція
5. Екран з електропровідного паперу
6. Алюмінієва оболонка
7. Подушка під броню зі шаром пластмасових стрічок
8. Броня з двох сталевих стрічок
9. Зовнішній покрив

Примітка: скрутка струмопровідних жил на рисунку умовно не показана.

ААБл 3×35(ож)-10
ААБл 3×50(ож)-10
ААБл 3×70(ож)-10

ГОСТ 18410-73

Силові кабелі з алюмінієвими струмопровідними жилами, паперовою просоченою ізоляцією, в алюмінієвій оболонці, броньовані сталевими стрічками.

Кабелі застосовуються для прокладання:

- у землі (траншеях) із середньою корозійною активністю без блукаючих струмів
- за наявності небезпеки механічних пошкоджень та відсутності розтягувальних зусиль в експлуатації

ТЕХНІЧНІ ХАРАКТЕРИСТИКИ:

Параметр	Од.	3×35	3×50	3×70
Номінальна напруга	кВ	10	10	10
Товщина ізоляції між жилами	мм	5.5	5.5	5.5
Товщина ізоляції жила-оболонка	мм	4	4	4
Товщина оболонки	мм	1.35	1.35	1.45
Тривало допустимий струм у повітрі	А	106	132	161
Тривало допустимий струм у ґрунті	А	110	134	162
Діапазон робочих температур	°С	-50...+50	-50...+50	-50...+50
Мінімальний радіус вигину	мм	1000	1050	1125
Різниця рівнів по трасі, не більше	м	15	15	15
Зовнішній діаметр металевої оболонки*	мм	28	30	33
Розрахунковий зовнішній діаметр кабелю*	мм	40	42	45
Маса кабелю (орієнтовно)	кг/км	2180	2410	2790

* Довідкові дані вихідного каталогу. Допустимі струмові навантаження наведені для стандартних умов прокладання; будівельну довжину узгоджують із виробником.

ААБл 3×95(ож)-10
ААБл 3×120(ож)-10
ААБл 3×150(ож)-10

ГОСТ 18410-73

Силові кабелі з алюмінієвими струмопровідними жилами, паперовою просоченою ізоляцією, в алюмінієвій оболонці, броньовані сталевими стрічками.

Кабелі застосовуються для прокладання:

- у землі (траншеях) із середньою корозійною активністю без блукаючих струмів
- за наявності небезпеки механічних пошкоджень та відсутності розтягувальних зусиль в експлуатації

ТЕХНІЧНІ ХАРАКТЕРИСТИКИ:

Параметр	Од.	3×95	3×120	3×150
Номінальна напруга	кВ	10	10	10
Товщина ізоляції між жилами	мм	5.5	5.5	5.5
Товщина ізоляції жила-оболонка	мм	4	4	4
Товщина оболонки	мм	1.5	1.55	1.65
Тривало допустимий струм у повітрі	А	194	234	264
Тривало допустимий струм у ґрунті	А	192	218	246
Діапазон робочих температур	°С	-50...+50	-50...+50	-50...+50
Мінімальний радіус вигину	мм	1200	1250	1325
Різниця рівнів по трасі, не більше	м	15	15	15
Зовнішній діаметр металевої оболонки*	мм	36	38	41
Розрахунковий зовнішній діаметр кабелю*	мм	48	50	53
Маса кабелю (орієнтовно)	кг/км	3230	3630	4130

* Довідкові дані вихідного каталогу. Допустимі струмові навантаження наведені для стандартних умов прокладання; будівельну довжину узгоджують із виробником.

ААБл 3×185(ож)-10
ААБл 3×240(ож)-10

ГОСТ 18410-73

Силові кабелі з алюмінієвими струмопровідними жилами, паперовою просоченою ізоляцією, в алюмінієвій оболонці, броньовані сталевими стрічками.

Кабелі застосовуються для прокладання:

- у землі (траншеях) із середньою корозійною активністю без блукаючих струмів
- за наявності небезпеки механічних пошкоджень та відсутності розтягувальних зусиль в експлуатації

ТЕХНІЧНІ ХАРАКТЕРИСТИКИ:

Параметр	Од.	3×185	3×240
Номінальна напруга	кВ	10	10
Товщина ізоляції між жилами	мм	5.5	5.5
Товщина ізоляції жила-оболонка	мм	4	4
Товщина оболонки	мм	1.75	1.8
Тривало допустимий струм у повітрі	А	298	347
Тривало допустимий струм у ґрунті	А	275	314
Діапазон робочих температур	°С	-50…+50	-50…+50
Мінімальний радіус вигину	мм	1400	1500
Різниця рівнів по трасі, не більше	м	15	15
Зовнішній діаметр металевої оболонки*	мм	44	48
Розрахунковий зовнішній діаметр кабелю*	мм	56	60
Маса кабелю (орієнтовно)	кг/км	4700	5480

* Довідкові дані вихідного каталогу. Допустимі струмові навантаження наведені для стандартних умов прокладання; будівельну довжину узгоджують із виробником.

АСБл 3×...(ож)-10

ГОСТ 18410-73

Силові кабелі з алюмінієвими струмопровідними жилами, паперовою просоченою ізоляцією, у свинцевій оболонці, броньовані сталевими стрічками.

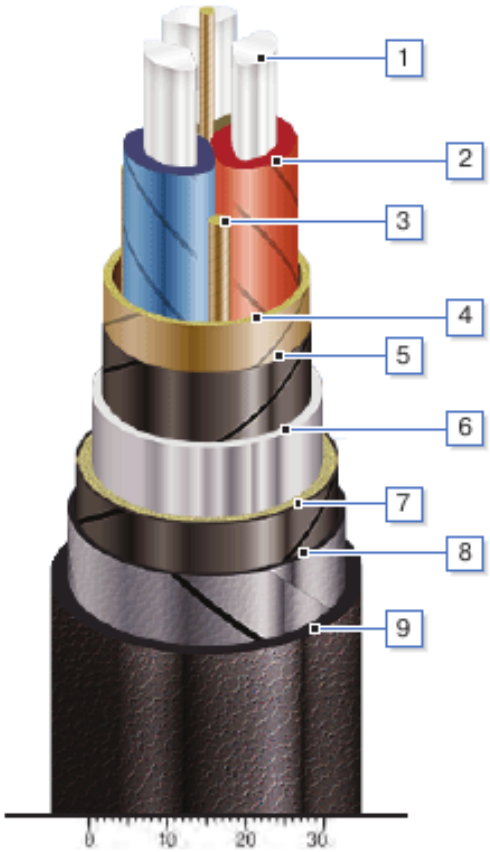

КОНСТРУКЦІЯ:

1. Алюмінієва струмопровідна жила
2. Паперова просочена ізоляція
3. Джгут з кабельного паперу
4. Поясна ізоляція
5. Екран з електропровідного паперу
6. Свинцева оболонка
7. Подушка під броню зі шаром пластмасових стрічок
8. Броня з двох сталевих стрічок
9. Зовнішній покрив

Примітка: скрутка струмопровідних жил на рисунку умовно не показана.

АСБл 3×35(ож)-10
АСБл 3×50(ож)-10
АСБл 3×70(ож)-10

ГОСТ 18410-73

Силові кабелі з алюмінієвими струмопровідними жилами, паперовою просоченою ізоляцією, у свинцевій оболонці, броньовані сталевими стрічками.

Кабелі застосовуються для прокладання:

- у землі (траншеях) з високою корозійною активністю без блукаючих струмів
- у землі із середньою корозійною активністю, у тому числі за наявності блукаючих струмів
- у шахтах, не небезпечних за газом і пилом
- за наявності небезпеки механічних пошкоджень та відсутності розтягувальних зусиль

ТЕХНІЧНІ ХАРАКТЕРИСТИКИ:

Параметр	Од.	3×35	3×50	3×70
Номінальна напруга	кВ	10	10	10
Товщина ізоляції між жилами	мм	5.5	5.5	5.5
Товщина ізоляції жила-оболонка	мм	4	4	4
Товщина оболонки	мм	1.32	1.32	1.42
Тривало допустимий струм у повітрі	А	106	132	161
Тривало допустимий струм у ґрунті	А	110	134	162
Діапазон робочих температур	°С	-50...+50	-50...+50	-50...+50
Мінімальний радіус вигину	мм	600	630	675
Різниця рівнів по трасі, не більше	м	15	15	15
Зовнішній діаметр металевої оболонки*	мм	28	30	33
Розрахунковий зовнішній діаметр кабелю*	мм	40	42	45
Маса кабелю (орієнтовно)	кг/км	3120	3430	3990

* Довідкові дані вихідного каталогу. Допустимі струмові навантаження наведені для стандартних умов прокладання; будівельну довжину узгоджують із виробником.

АСБл 3×95(ож)-10
АСБл 3×120(ож)-10
АСБл 3×150(ож)-10

ГОСТ 18410-73

Силові кабелі з алюмінієвими струмопровідними жилами, паперовою просоченою ізоляцією, у свинцевій оболонці, броньовані сталевими стрічками.

Кабелі застосовуються для прокладання:

- у землі (траншеях) з високою корозійною активністю без блукаючих струмів
- у землі із середньою корозійною активністю, у тому числі за наявності блукаючих струмів
- у шахтах, не небезпечних за газом і пилом
- за наявності небезпеки механічних пошкоджень та відсутності розтягувальних зусиль

ТЕХНІЧНІ ХАРАКТЕРИСТИКИ:

Параметр	Од.	3×95	3×120	3×150
Номінальна напруга	кВ	10	10	10
Товщина ізоляції між жилами	мм	5.5	5.5	5.5
Товщина ізоляції жила-оболонка	мм	4	4	4
Товщина оболонки	мм	1.46	1.52	1.56
Тривало допустимий струм у повітрі	А	194	234	264
Тривало допустимий струм у ґрунті	А	192	218	246
Діапазон робочих температур	°С	-50...+50	-50...+50	-50...+50
Мінімальний радіус вигину	мм	720	750	795
Різниця рівнів по трасі, не більше	м	15	15	15
Зовнішній діаметр металевої оболонки*	мм	36	38	41
Розрахунковий зовнішній діаметр кабелю*	мм	48	50	53
Маса кабелю (орієнтовно)	кг/км	4560	5120	5790

* Довідкові дані вихідного каталогу. Допустимі струмові навантаження наведені для стандартних умов прокладання; будівельну довжину узгоджують із виробником.

АСБл 3×185(ож)-10
АСБл 3×240(ож)-10

ГОСТ 18410-73

Силові кабелі з алюмінієвими струмопровідними жилами, паперовою просоченою ізоляцією, у свинцевій оболонці, броньовані сталевими стрічками.

Кабелі застосовуються для прокладання:

- у землі (траншеях) з високою корозійною активністю без блукаючих струмів
- у землі із середньою корозійною активністю, у тому числі за наявності блукаючих струмів
- у шахтах, не небезпечних за газом і пилом
- за наявності небезпеки механічних пошкоджень та відсутності розтягувальних зусиль

ТЕХНІЧНІ ХАРАКТЕРИСТИКИ:

Параметр	Од.	3×185	3×240
Номінальна напруга	кВ	10	10
Товщина ізоляції між жилами	мм	5.5	5.5
Товщина ізоляції жила-оболонка	мм	4	4
Товщина оболонки	мм	1.62	1.66
Тривало допустимий струм у повітрі	А	298	347
Тривало допустимий струм у ґрунті	А	275	314
Діапазон робочих температур	°С	-50…+50	-50…+50
Мінімальний радіус вигину	мм	840	900
Різниця рівнів по трасі, не більше	м	15	15
Зовнішній діаметр металевої оболонки*	мм	44	48
Розрахунковий зовнішній діаметр кабелю*	мм	56	60
Маса кабелю (орієнтовно)	кг/км	6530	7530

* Довідкові дані вихідного каталогу. Допустимі струмові навантаження наведені для стандартних умов прокладання; будівельну довжину узгоджують із виробником.

ЦААБл 3×...(ож)-10

ГОСТ 18410-73

Силові кабелі з алюмінієвими струмопровідними жилами, паперовою ізоляцією, просоченою нестікаючим ізоляційним складом, в алюмінієвій оболонці, броньовані сталевими стрічками.

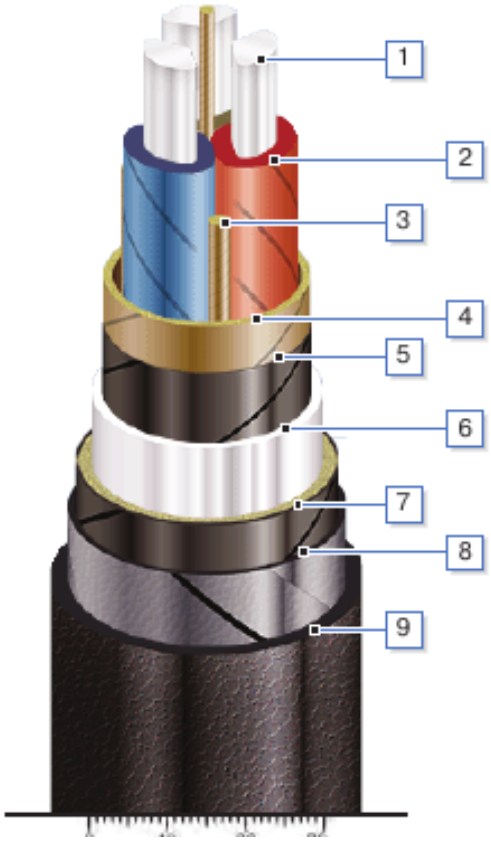

КОНСТРУКЦІЯ:

1. Алюмінієва струмопровідна жила
2. Паперова просочена ізоляція
3. Джгут з кабельного паперу
4. Поясна ізоляція
5. Екран з електропровідного паперу
6. Алюмінієва оболонка
7. Подушка під броню зі шаром пластмасових стрічок
8. Броня з двох сталевих стрічок
9. Зовнішній покрив

Примітка: скрутка струмопровідних жил на рисунку умовно не показана.

ЦААБл 3×35(ож)-10
ЦААБл 3×50(ож)-10
ЦААБл 3×70(ож)-10

ГОСТ 18410-73

Силові кабелі з алюмінієвими струмопровідними жилами, паперовою ізоляцією, просоченою нестікаючим ізоляційним складом, в алюмінієвій оболонці, броньовані сталевими стрічками.

Кабелі застосовуються для прокладання:

- без обмеження різниці рівнів
- у землі (траншеях) із середньою корозійною активністю без блукаючих струмів
- за наявності небезпеки механічних пошкоджень та відсутності розтягувальних зусиль

ТЕХНІЧНІ ХАРАКТЕРИСТИКИ:

Параметр	Од.	3×35	3×50	3×70
Номінальна напруга	кВ	10	10	10
Товщина ізоляції між жилами	мм	5.5	5.5	5.5
Товщина ізоляції жила-оболонка	мм	4	4	4
Товщина оболонки	мм	1.35	1.35	1.45
Тривало допустимий струм у повітрі	А	106	132	161
Тривало допустимий струм у ґрунті	А	110	134	162
Діапазон робочих температур	°С	-50...+50	-50...+50	-50...+50
Мінімальний радіус вигину	мм	1000	1050	1125
Зовнішній діаметр металевої оболонки*	мм	28	30	33
Розрахунковий зовнішній діаметр кабелю*	мм	40	42	45
Маса кабелю (орієнтовно)	кг/км	2180	2410	2790

* Довідкові дані вихідного каталогу. Допустимі струмові навантаження наведені для стандартних умов прокладання; будівельну довжину узгоджують із виробником.

ЦААБл 3×95(ож)-10
ЦААБл 3×120(ож)-10

ГОСТ 18410-73

Силові кабелі з алюмінієвими струмопровідними жилами, паперовою ізоляцією, просоченою нестікаючим ізоляційним складом, в алюмінієвій оболонці, броньовані сталевими стрічками.

Кабелі застосовуються для прокладання:

- без обмеження різниці рівнів
- у землі (траншеях) із середньою корозійною активністю без блукаючих струмів
- за наявності небезпеки механічних пошкоджень та відсутності розтягувальних зусиль

ТЕХНІЧНІ ХАРАКТЕРИСТИКИ:

Параметр	Од.	3×95	3×120
Номінальна напруга	кВ	10	10
Товщина ізоляції між жилами	мм	5.5	5.5
Товщина ізоляції жила-оболонка	мм	4	4
Товщина оболонки	мм	1.5	1.55
Тривало допустимий струм у повітрі	А	194	234
Тривало допустимий струм у ґрунті	А	192	218
Діапазон робочих температур	°С	-50...+50	-50...+50
Мінімальний радіус вигину	мм	1200	1250
Зовнішній діаметр металевої оболонки*	мм	36	38
Розрахунковий зовнішній діаметр кабелю*	мм	48	50
Маса кабелю (орієнтовно)	кг/км	3230	3630

* Довідкові дані вихідного каталогу. Допустимі струмові навантаження наведені для стандартних умов прокладання; будівельну довжину узгоджують із виробником.

ЦААБл 3×150(ож)-10
ЦААБл 3×185(ож)-10

ГОСТ 18410-73

Силові кабелі з алюмінієвими струмопровідними жилами, паперовою ізоляцією, просоченою нестікаючим ізоляційним складом, в алюмінієвій оболонці, броньовані сталевими стрічками.

Кабелі застосовуються для прокладання:

- без обмеження різниці рівнів
- у землі (траншеях) із середньою корозійною активністю без блукаючих струмів
- за наявності небезпеки механічних пошкоджень та відсутності розтягувальних зусиль

ТЕХНІЧНІ ХАРАКТЕРИСТИКИ:

Параметр	Од.	3×150	3×185
Номінальна напруга	кВ	10	10
Товщина ізоляції між жилами	мм	5.5	5.5
Товщина ізоляції жила-оболонка	мм	4	4
Товщина оболонки	мм	1.65	1.75
Тривало допустимий струм у повітрі	А	264	298
Тривало допустимий струм у ґрунті	А	246	275
Діапазон робочих температур	°С	-50...+50	-50...+50
Мінімальний радіус вигину	мм	1325	1400
Зовнішній діаметр металевої оболонки*	мм	41	44
Розрахунковий зовнішній діаметр кабелю*	мм	53	56
Маса кабелю (орієнтовно)	кг/км	4130	4700

* Довідкові дані вихідного каталогу. Допустимі струмові навантаження наведені для стандартних умов прокладання; будівельну довжину узгоджують із виробником.

GRIDCABLE

Кабельні рішення для енергетики та промисловості

Підбір маркорозміру • Комерційна пропозиція • Поставка по Україні

GRIDCABLE / МЕГААЛЬЯНС ГРУП

+380 73 935 00 95

info@gridcable.com.ua

gridcable.com.ua

НАДІШЛІТЬ СПЕЦИФІКАЦІЮ

gridcable.com.ua