ПІВДЕНКАБЕЛЬ
ДОВІДНИК ПРОДУКЦІЇ

# АСБл 3х70(ож)-10
# ТУ У 27.3-00214534-091:2017

Кабелі силові з алюмінієвими струмопровідними жилами, з просоченою паперовою ізоляцією, в свинцевій оболонці, броньовані сталевими стрічками

Кабелі застосовуються для прокладання:

- *у землі (траншеях) з високою корозійною активністю без блукаючих струмів*
- *у землі (траншеях) із середньою корозійною активністю, в т.ч. з наявністю блукаючих струмів*
- *у шахтах, не небезпечних щодо газу та пилу*
- *за наявності небезпеки механічних пошкоджень та відсутності в експлуатації зусиль, що розтягують*

## ТЕХНІЧНІ ХАРАКТЕРИСТИКИ

| | | |
|---|---|---|
| Номінальна напруга | кВ | 10 |
| Число та номінальний перетин струмопровідних жил | мм$^2$ | 3 x 70 |
| Товщина ізоляції між жилами | мм | 5.5 |
| Товщина ізоляції жила-оболонка | мм | 4 |
| Товщина оболонки | мм | 1.42 |
| Тривало допустимі струмові навантаження * | | |
| • *при прокладанні у повітрі* | А | 161 |
| • *при прокладанні в ґрунті* | А | 162 |
| Діапазон робочих температур | ˚С | -50 ... +50 |
| Мінімальний радіус вигину при прокладанні | мм | 675 |
| Різниця рівнів по трасі прокладки, не більше | m | 15 |
| Зовнішній діаметр металевої оболонки (довідково) | мм | 33 |
| Розрахунковий зовнішній діаметр кабелю (довідково)** | мм | 45 |
| Маса кабелю (орієнтовно) | кг/км | 3990 |
| Розрахункова будівельна довжина кабелю та маса брутто при постачанні на барабанах *** | м, т | # 16а: 480 • 2.2<br># 18: 550 • 2.7 |

*Примітки:*

*При замовленні будівельну довжину виробу необхідно погоджувати з виробником*

** Довго допустимі струмові навантаження розраховані для наступних умов: температура повітря плюс 25 ˚С, температура грунту плюс 15 ˚С, питомий тепловий опір грунту 1.2 ˚Км/Вт, глибина прокладання в ґрунті 0.7 ˚С*

*** Можливе відхилення зовнішнього діаметра від розрахункового до ± 10 %*

© 2024 ПАТ «Завод Південкабель». © 2024 А. Кеворкян

# АСБл 3х70(ож)-10
# ТУ У 27.3-00214534-091:2017

Кабелі силові з алюмінієвими струмопровідними жилами, з просоченою паперовою ізоляцією, в свинцевій оболонці, броньовані сталевими стрічками

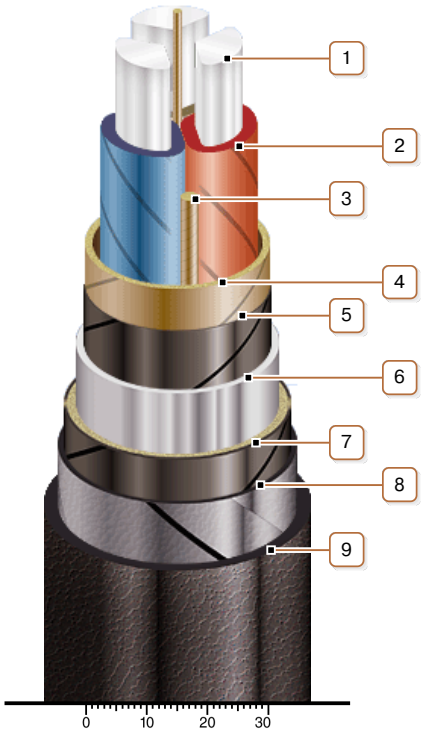


## КОНСТРУКЦІЯ

1. *Алюмінієва струмопровідна жила*
2. *Паперова просочена ізоляція*
3. *Джгут з кабельного паперу*
4. *Поясна ізоляція*
5. *Екран з електропровідного паперу*
6. *Свинцева оболонка*
7. *Подушка під броню з шаром пластмасових стрічок*
8. *Броня з двох сталевих стрічок*
9. *Зовнішній покрив*

*Примітка: Скрутку струмопровідних жил на малюнку не показано*

© 2024 ПАТ «Завод Південкабель». © 2024 А. Кеворкян