ПІВДЕНКАБЕЛЬ
ДОВІДНИК ПРОДУКЦІЇ

АПвБбШп 4х16 (ож)-1
ТУ У 31.3-00214534-048:2007

Кабелі силові з алюмінієвими СПЖ, із ізоляцією зі зшитого поліетилену, броньовані сталевими оцинкованими стрічками, із захисним шлангом із поліетилену

Кабелі застосовуються для прокладання:
- *у каналах, тунелях, колекторах, у землі (траншеях), в умовах агресивного середовища*
- *у місцях, де можливі механічні на кабель, зокрема незначні зусилля, що розтягують*

ТЕХНІЧНІ ХАРАКТЕРИСТИКИ

Номінальна напруга	кВ	1
Число та номінальний перетин струмопровідних жил	мм^2	4 х 16
Товщина фазної ізоляції	мм	0.7
Тривало допустимі струмові навантаження на змінному струмі промислової частоти *		
• *при прокладанні у повітрі*	А	72
• *при прокладанні в ґрунті*	А	80
Максимально допустима температура жили		
• *тривало*	˚С	+90
• *в аварійному режимі*	˚С	+130
• *при короткому замиканні*	˚С	+250
Діапазон робочих температур	˚С	-60 ... +50
Мінімальний радіус вигину при прокладанні	мм	172.5
Розрахунковий зовнішній діаметр кабелю (довідково)**	мм	23
Маса кабелю (орієнтовно)	кг/км	740
Розрахункова будівельна довжина кабелю та маса брутто при постачанні на барабанах ***	м, т	# 14: 1090 • 1.0

Примітки:

При замовленні будівельну довжину виробу необхідно погоджувати з виробником

** Довго допустимі струмові навантаження розраховані при роботі в чотирипровідних мережах з навантаженням у всіх жилах для наступних умов: температура повітря плюс 25 ˚С, температура грунту плюс 15 ˚С, питомий тепловий опір грунту 1.2 ˚К·м/Вт, глибина прокладання в ґрунті 0.7 м*

*** Можливе відхилення зовнішнього діаметра від розрахункового до ± 10 %*

© 2024 ПАТ «Завод Південкабель». © 2024 А. Кеворкян

АПвБбШп 4х16 (ож)-1
ТУ У 31.3-00214534-048:2007

Кабелі силові з алюмінієвими СПЖ, із ізоляцією зі зшитого поліетилену, броньовані сталевими оцинкованими стрічками, із захисним шлангом із поліетилену

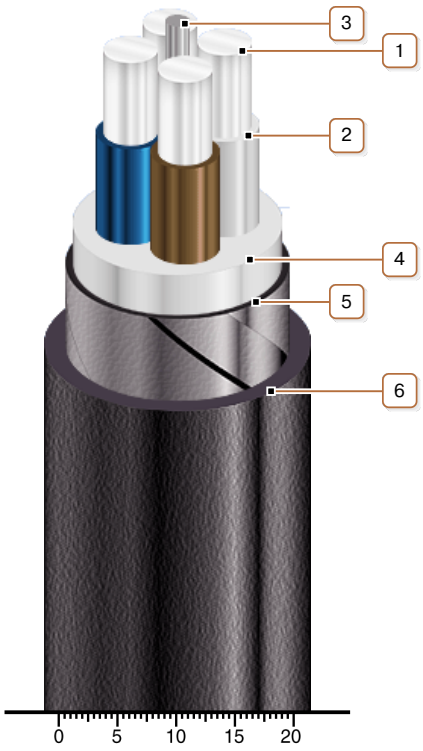

КОНСТРУКЦІЯ

1. *Алюмінієва струмопровідна жила*
2. *Ізоляція із зшитого поліетилену*
3. *Джгут з ПВХ пластикату*
4. *Поясна ізоляція з ПВХ пластикату*
5. *Броня з двох сталевих оцинкованих стрічок*
6. *Випресований захисний шланг з поліетилену*

Примітка: Скрутку струмопровідних жил на малюнку не показано

© 2024 ПАТ «Завод Південкабель». © 2024 А. Кеворкян