ПІВДЕНКАБЕЛЬ
ДОВІДНИК ПРОДУКЦІЇ

ААБл 3х35(ож)-10
ТУ У 27.3-00214534-091:2017

Кабелі силові з алюмінієвими струмопровідними жилами, з просоченою паперовою ізоляцією, в алюмінієвій оболонці, броньовані сталевими стрічками

Кабелі застосовуються для прокладання:

- *у землі (траншеях) із середньою корозійною активністю без блукаючих струмів*
- *за наявності небезпеки механічних пошкоджень та відсутності в експлуатації зусиль, що розтягують*

ТЕХНІЧНІ ХАРАКТЕРИСТИКИ

Номінальна напруга	кВ	10
Число та номінальний перетин струмопровідних жил	мм^2	3 х 35
Товщина ізоляції між жилами	мм	5.5
Товщина ізоляції жила-оболонка	мм	4
Товщина оболонки	мм	1.35
Тривало допустимі струмові навантаження *		
• *при прокладанні у повітрі*	А	106
• *при прокладанні в ґрунті*	А	110
Діапазон робочих температур	˚С	-50 ... +50
Мінімальний радіус вигину при прокладанні	мм	1000
Різниця рівнів по трасі прокладки, не більше	m	15
Зовнішній діаметр металевої оболонки (довідково)	мм	28
Розрахунковий зовнішній діаметр кабелю (довідково)**	мм	40
Маса кабелю (орієнтовно)	кг/км	2180
Розрахункова будівельна довжина кабелю та маса брутто при постачанні на барабанах ***	м, т	# 16а: 630 • 1.6 # 18: 720 • 2.0

Примітки:

При замовленні будівельну довжину виробу необхідно погоджувати з виробником

** Довго допустимі струмові навантаження розраховані для наступних умов: температура повітря плюс 25 ˚С, температура грунту плюс 15 ˚С, питомий тепловий опір грунту 1.2 ˚Км/Вт, глибина прокладання в ґрунті 0.7 ˚С*

*** Можливе відхилення зовнішнього діаметра від розрахункового до ± 10 %*

© 2024 ПАТ «Завод Південкабель». © 2024 А. Кеворкян

ПІВДЕНКАБЕЛЬ
ДОВІДНИК ПРОДУКЦІЇ

ААБл 3х35(ож)-10
ТУ У 27.3-00214534-091:2017

Кабелі силові з алюмінієвими струмопровідними жилами, з просоченою паперовою ізоляцією, в алюмінієвій оболонці, броньовані сталевими стрічками

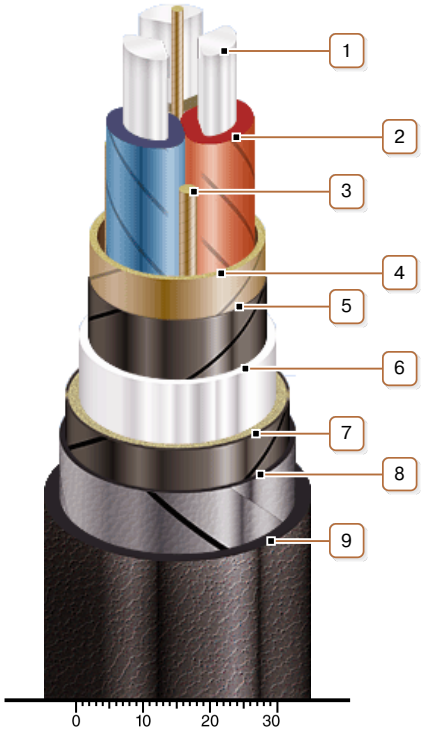

КОНСТРУКЦІЯ

1. *Алюмінієва струмопровідна жила*
2. *Паперова просочена ізоляція*
3. *Джгут з кабельного паперу*
4. *Поясна ізоляція*
5. *Екран з електропровідного паперу*
6. *Алюмінієва оболонка*
7. *Подушка під броню з шаром пластмасових стрічок*
8. *Броня з двох сталевих стрічок*
9. *Зовнішній покрив*

Примітка: Скрутку струмопровідних жил на малюнку не показано

© 2024 ПАТ «Завод Південкабель». © 2024 А. Кеворкян